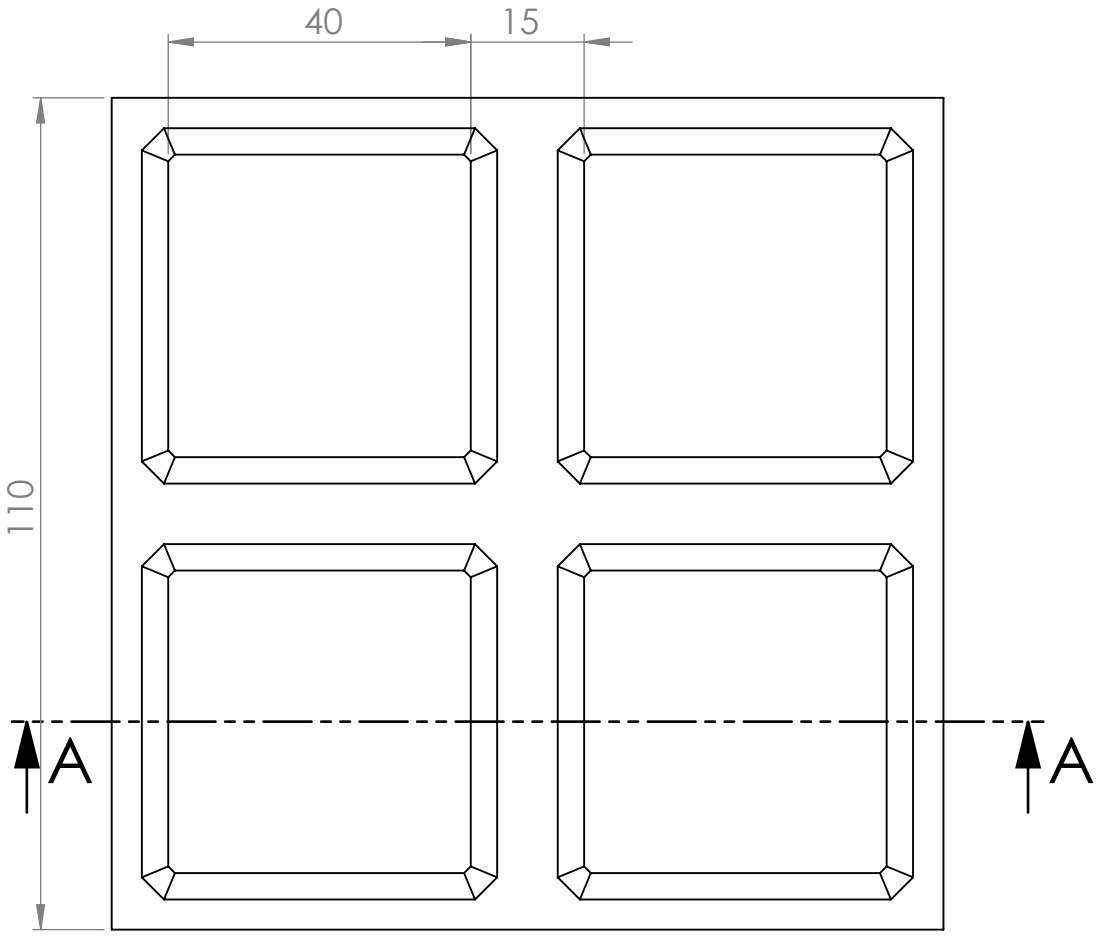

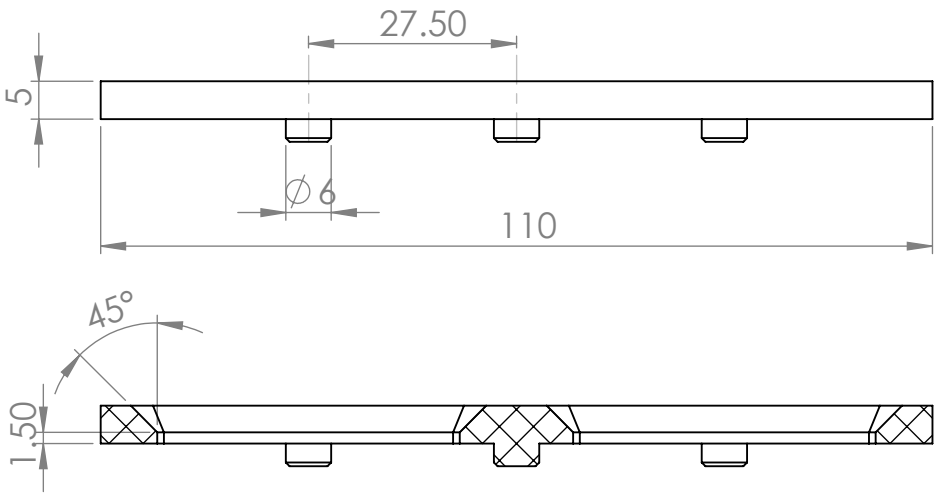

SECTION A-A